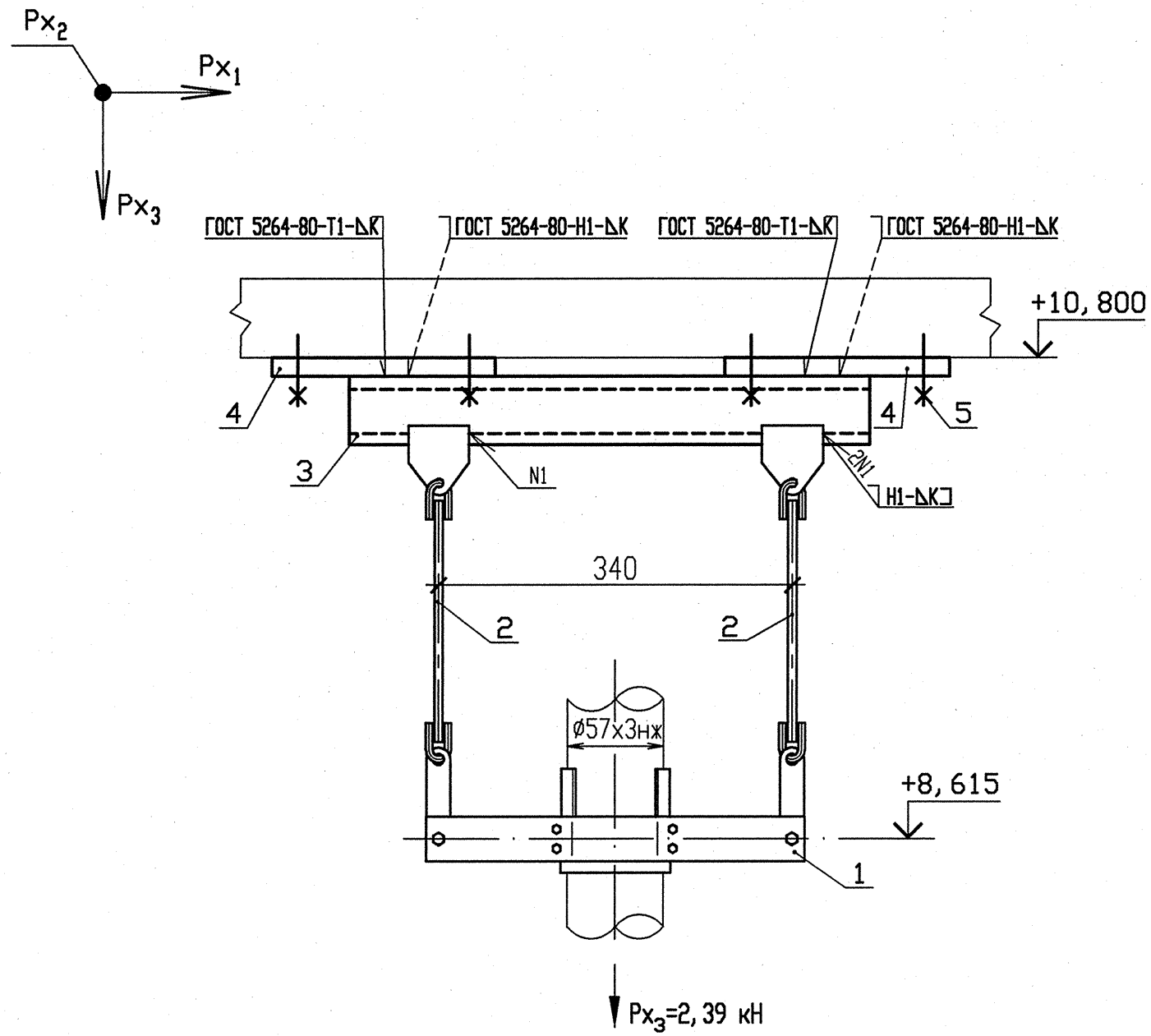

СПЕЦИФИКАЦИЯ ДЕТАЛЕЙ

Поз.	Обозначение	Наименование	Кол.	Материал	Масса, кг ед.	Масса, кг общ.	Примечание
1	А8-522.000-19	Подвеска 57К	1	Сборный	2,05	2,05	
2	А8-522.004-39	Тяга	2	Круг В-8 ГОСТ 2590-88 / 20-2-а ГОСТ 1050-88	0,87	1,74	Смотри пункт 5
3	ГОСТ 8240-89	Швеллер 10 l=500	1	СтЗсп ГОСТ 535-2005	4,30	4,30	
4	По чертежу R3.01293.9.0.21	ГОСТ 19903-74 Лист Б-ПН-6х220х220	2	С245 ГОСТ 27772-88	2,28	4,56	
5	По чертежу R3.01293.9.0.21	ГОСТ 28778-90 Болт БСР 10х100 У3	8	Сборный	0,09	0,72	
	ГОСТ 2246-70	Проволока		Св-04Х19Н11М3	—	—	
	ГОСТ 9467-75	Электроды		УОНИИ-13/45	—	—	
				Итого		13,37	

1 Монтажно-сборочный чертеж R3.00691.1.0.13 л.8.

2 Сварку производить по ГОСТ 5264-80.

3 Сварку опоры с трубой смотри А8-522.000.

4 Сварку тяги с ушком смотри ОСТ 34-10-723-93.

5 Деталь позиции 2 обрезать на монтаже с уточнением по месту.

6 Катет шва (К) принять по наименьшей толщине свариваемых деталей.

7 Детали позиции 4,5 выполнить в соответствии с требованиями чертежа R3.01293.9.0.21.

8 Чертеж R3.01293.9.0.21 выпущен в качестве прилагаемого документа к R3.00695.1.0.13 "Трубопроводы автоматического химического контроля".

9 Максимальная нагрузка на опору Px_3 дана с учетом сейсмического воздействия.

10 Изготовить один комплект.

АРХИВНЫЙ ЭКЗЕМПЛЯР

Изм	N уч.	Лист	N докум	Подп.	Дата
4	-	Зам.	230-13		17.04
Инженер 2к.		Панфилова			17.04
Пров. инж. 1к.		Послушаев			17.04
Пров. вед. инж.		Исаева			17.04
Н. контр.		Краснояров			17.04

210012. 0000029. 40003. 011
СО.00 R3.00691.1.0.13

Ростовская АЭС Блок 3

Реакторное отделение
Негерметичная часть
Вспомогательные трубопроводы системы СВО-2

Стадия	Лист	Листов
Р	117	

Подвеска 138

ОАО "НИАЭП" 2013

Инв. N подл. R3.00691.1.0.13 | Подп. и дата 17.04.13 | Взам. инв. N

Формат А3